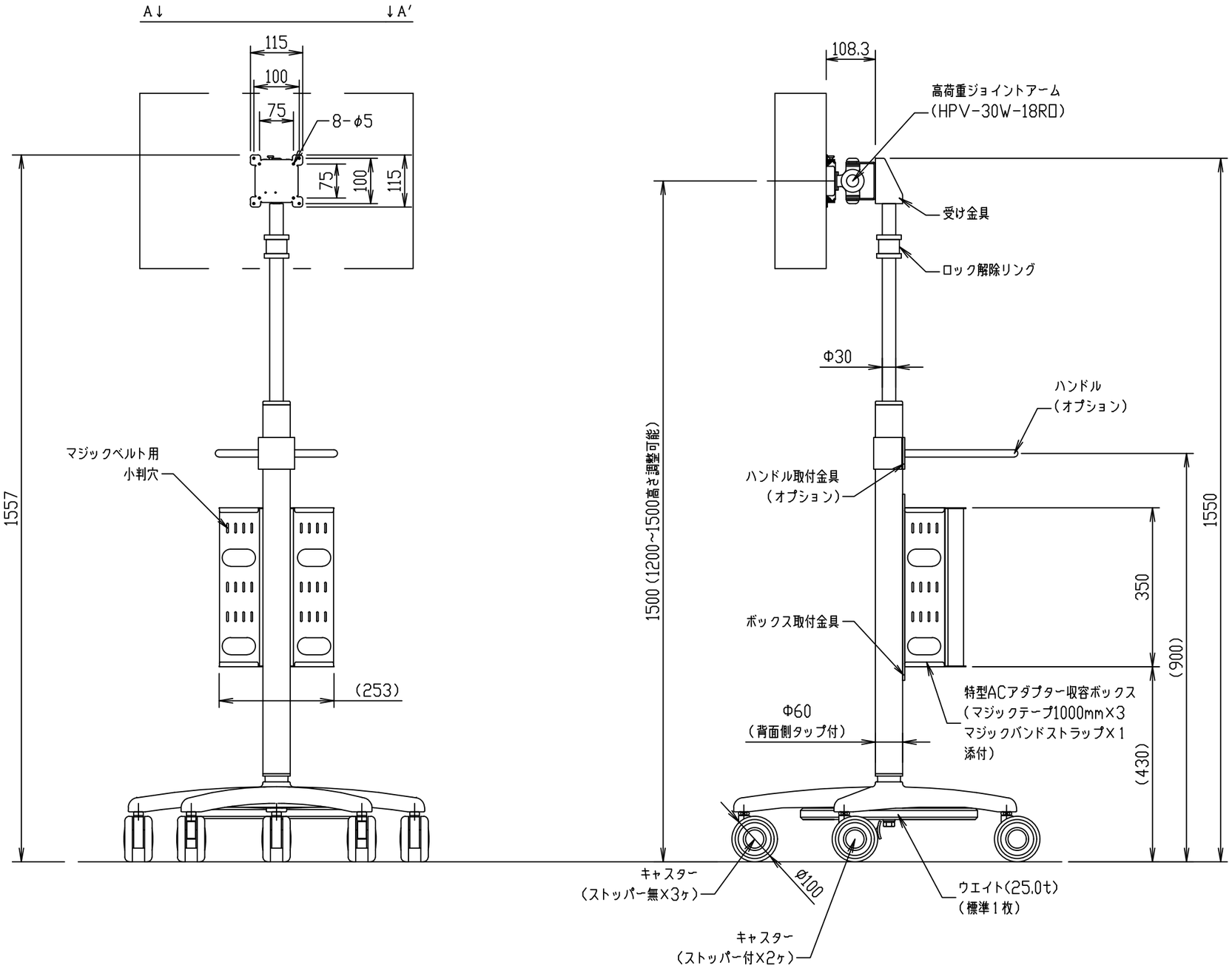

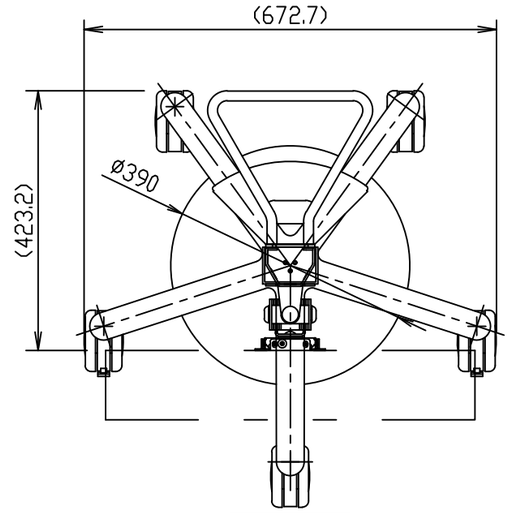

A~A′矢視図

尺度	1/10	(A3)	投影法	昇降式モニタースタンド
製図				MS-HPV1600-32A
FORVICE 日本フォームサービス株式会社				外観図
				— —

Drawing Sheet A3(297mm×420mm)