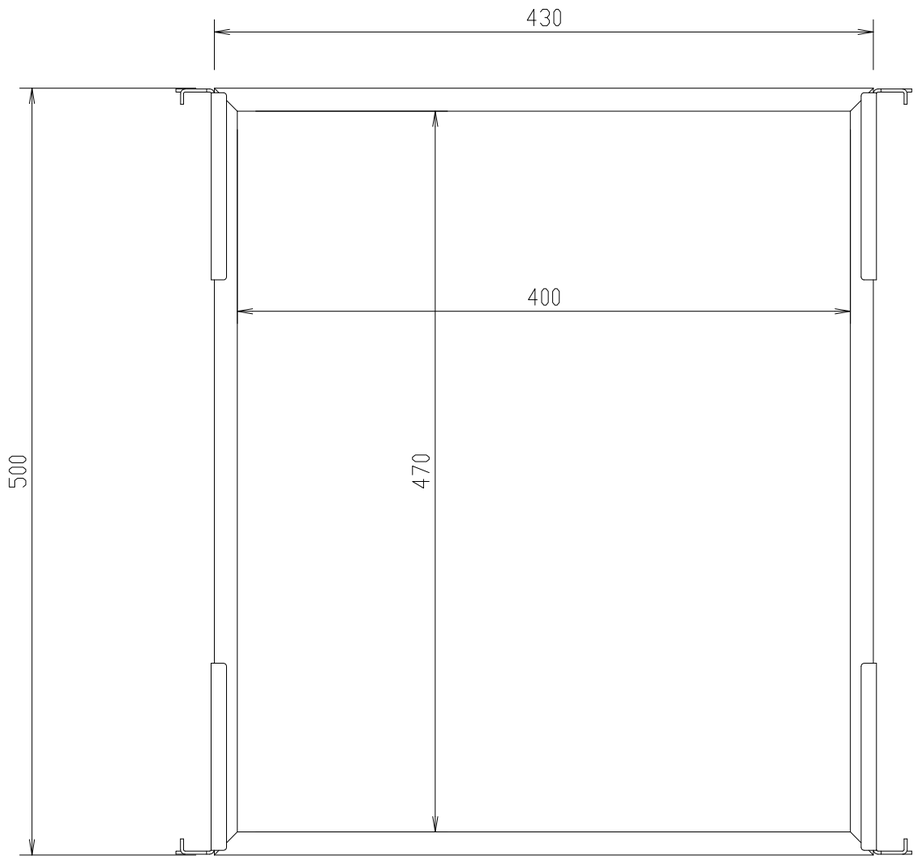

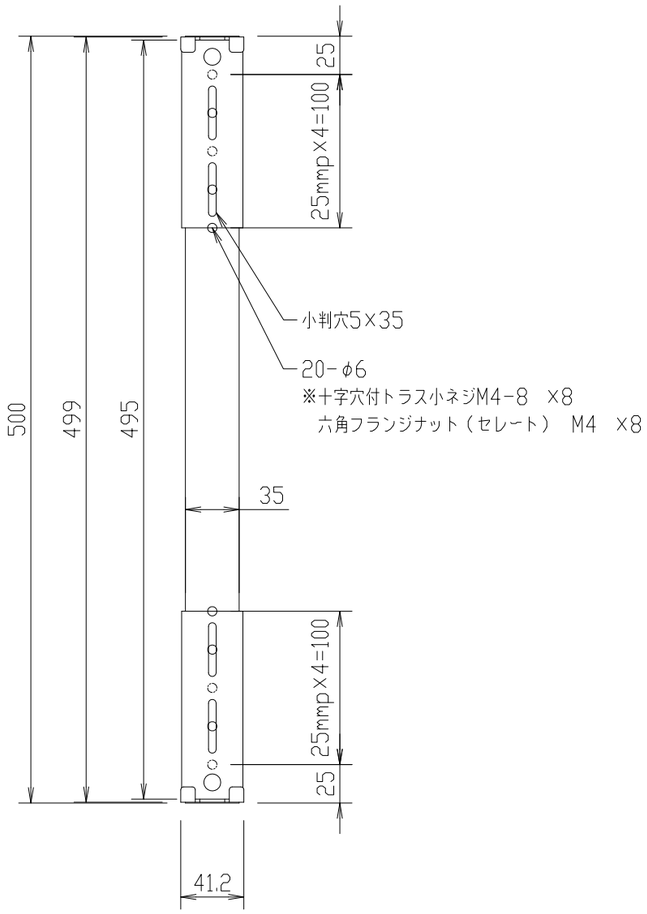

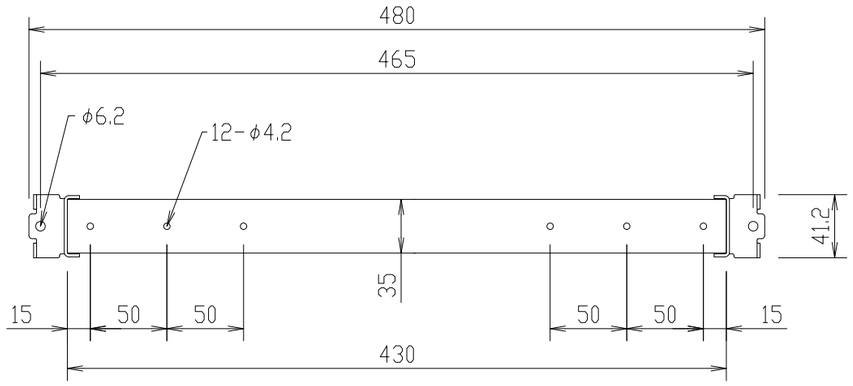

※ 添付品：M5取付化粧ビス・ケージナット 各4個

尺度	1／4 （A3）	投影法	（SHSI）マウントアングル取付固定棚（トレイ）
製図			D500 FRS-S65TM
FORVICE 日本フォームサービス株式会社			外観図
			— —

Drawing Sheet A3(297mm×420mm)