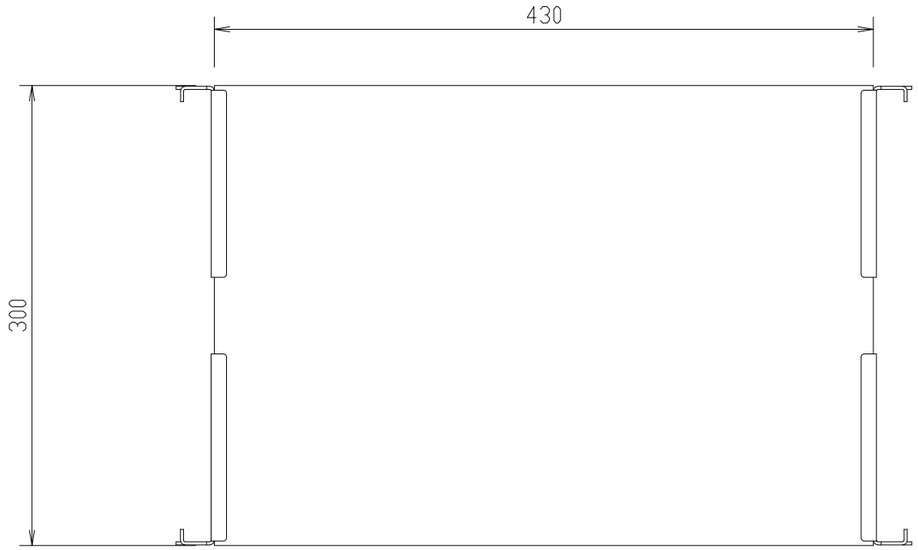

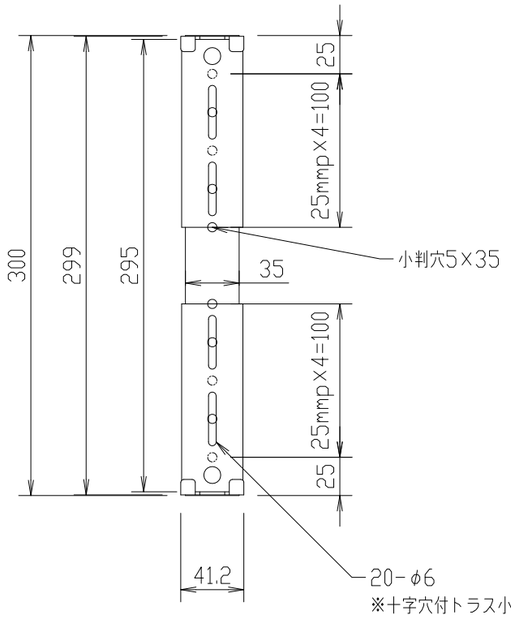

※十字穴付トラス小ネジM4-8 ×8
六角フランジナット（セレート） M4 ×8

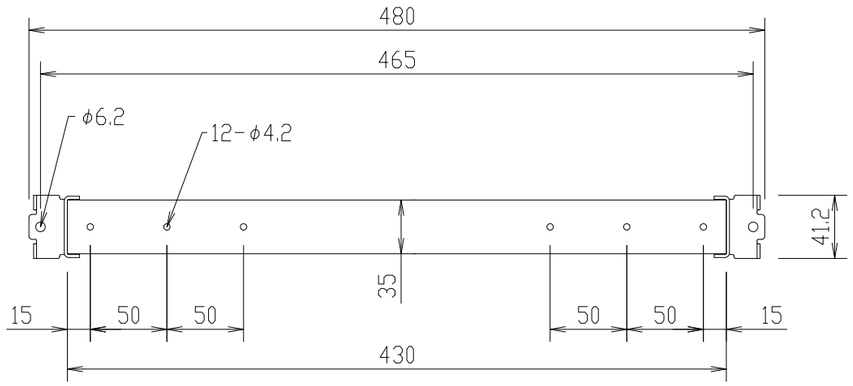

※ 添付品：M5取付化粧ビス・ケージナット 各4個

尺度	1／4 （A3）	投影法	(SHSI)マウントアングル取付固定棚（フラット）
製図			D300 FRS-S63FM
FORVICE 日本フォームサービス株式会社			外観図
			— —

Drawing Sheet A3(297mm×420mm)