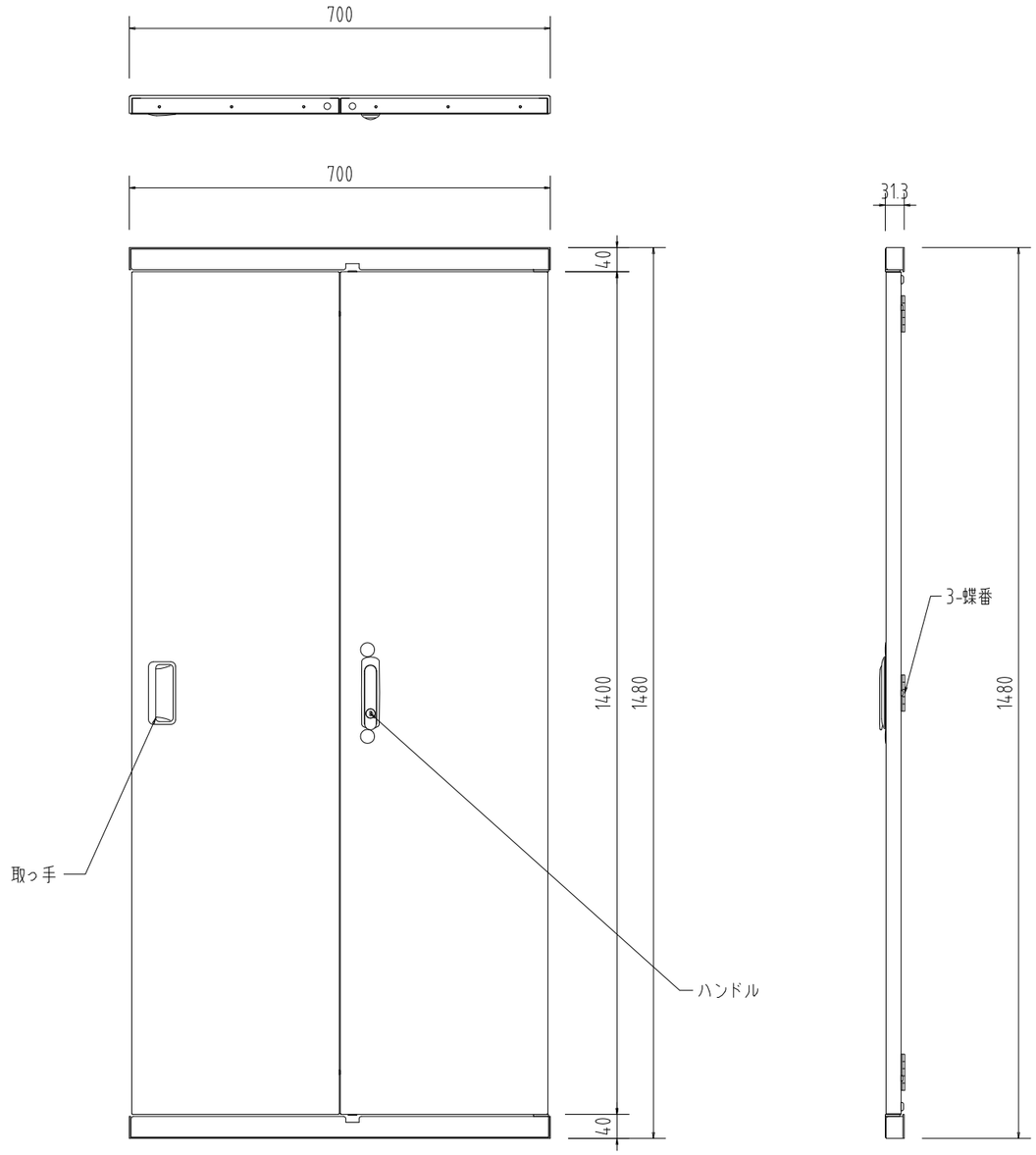

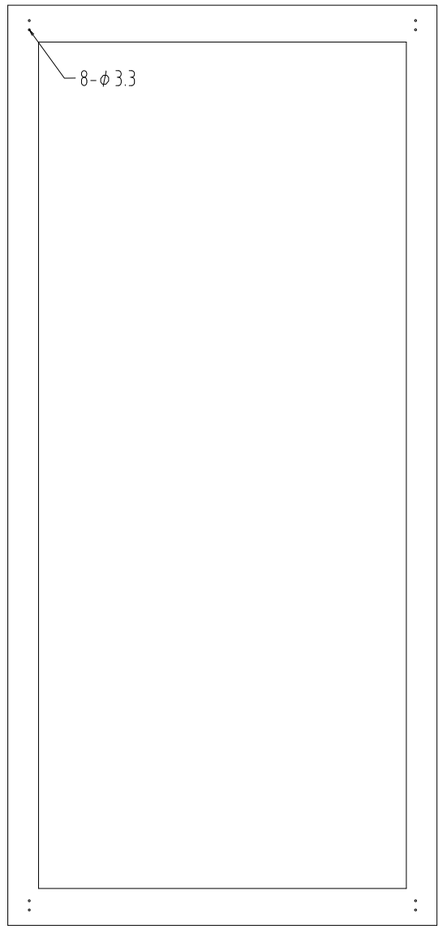

フレーム折戸用追加工

尺度	1／10 （A3）	投影法	(SHSI)扉（折戸タイプ）（窓なし）
製図			W700×H1500用 FRD-RS715F
FORVICE 日本フォームサービス株式会社			外観図
			— —

Drawing Sheet A3(297mm×420mm)