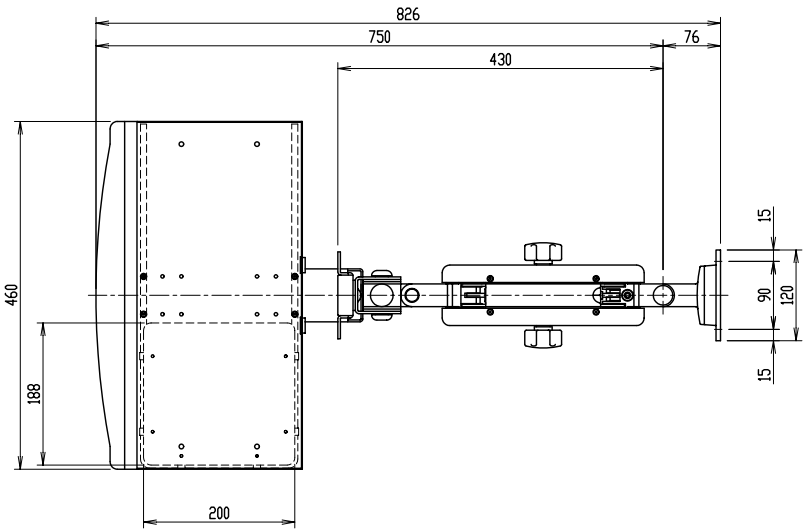

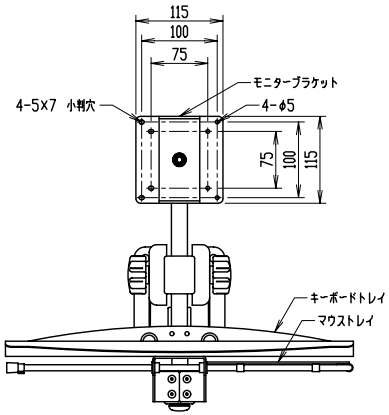

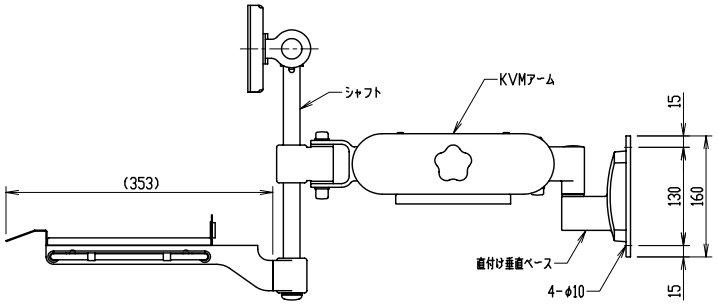

FORVICE
日本フォームサービス株式会社

KVMアーム+直付け垂直ベース

FFP-SL02-BPW-2