記号	年月日	訂 正 事 項	担 当	審 査

塗装色：サテン黒（焼付塗装）

【添付品】

セムスネジ	M6×14	8本
縦設置用落下防止ビス	M5×50	2本

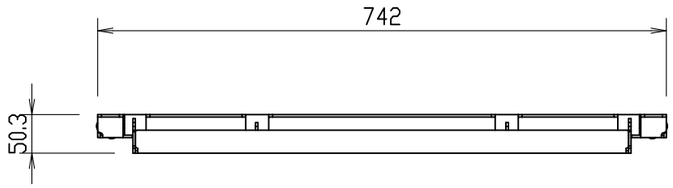

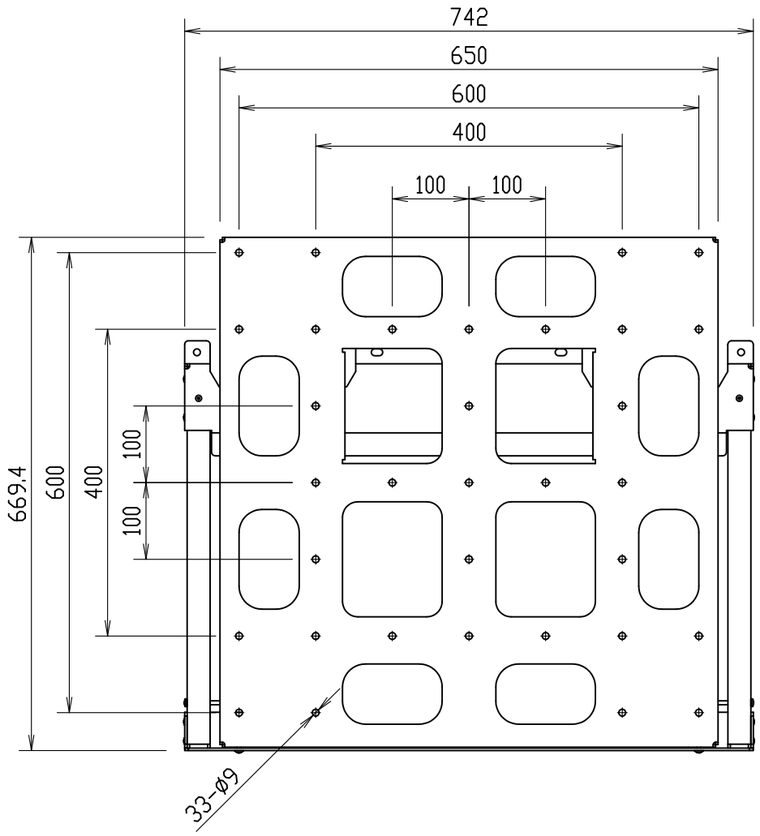

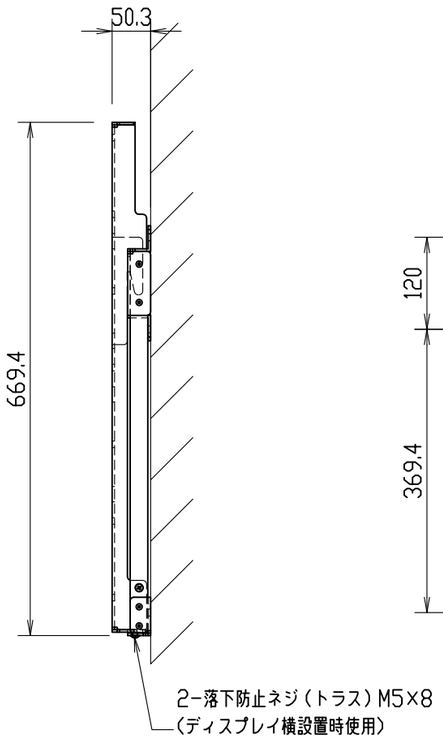

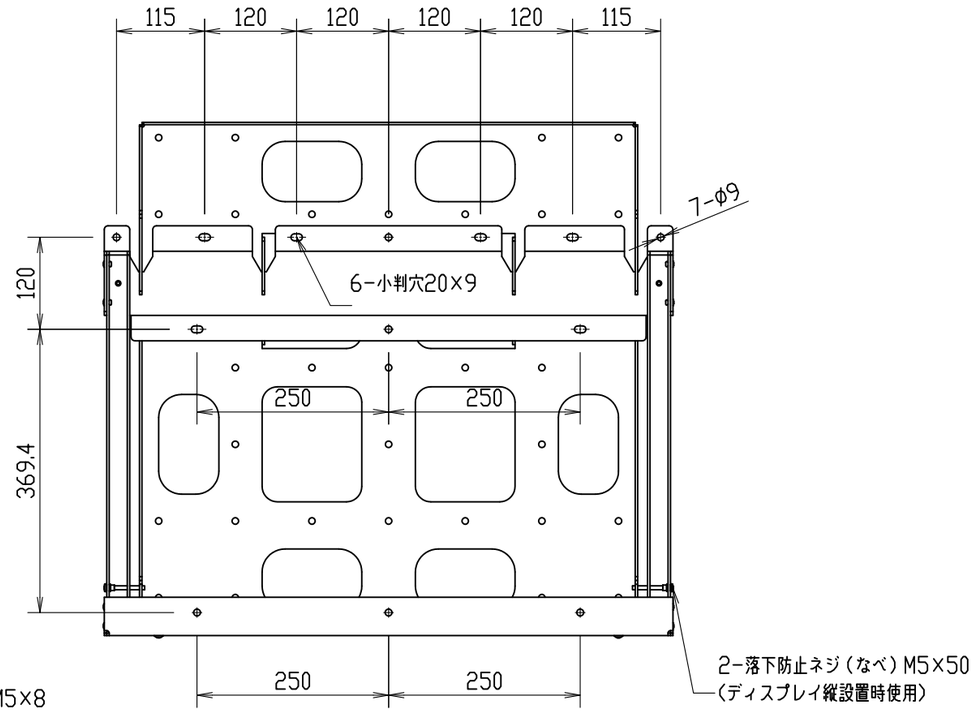

品番	数量	部 品 名	表面処理	材料・材質	寸 法 ・ 他	重量g

尺度	1/8	（A3）	投影法
製図			

設 計	製 図	検 図	承 認

御 承 認 印	

FORVICE
日本フォームサービス株式会社

壁掛け金具
型番：FFP-NS00WA90
外観図
— — 20141105-2

Drawing Sheet A3（297mm×420mm）